KR 806-5G / -5GP

Equipo de perforación

Drilling Rig

Junio 2022

KLEMM
Bohrtechnik

POWER OF KLEMM

Equipo de perforación

La perforadora sobre orugas KR 806-5G es el modelo más grande de la serie KR 806. Está dotada de un motor Diesel con una potencia de 180 kW y un sistema principal de bombas hidráulicas de circuito doble y con sensor de carga (Sistema Load Sensing). Como la versión KR 806-5GP el equipo de perforación está disponible con un motor de 245 kW. Ambas versiones cumplen con la actual normativa europea sobre emisiones.
La KR 806-5G no solo está diseñada para hacer funcionar de manera óptima sistemas de perforación con doble cabeza de rotación con martillo que requieran mucha potencia, sino que también dispone de reservas de potencia para el uso simultáneo de otros consumidores, como p. ej. bombas de inyección de agua.
El paquete de eficiencia de energía EEP incluye, entre otros, una gestión de la potencia y la energía de manera que las revoluciones del motor se adaptan a los circunstancias concretas de carga y operación de manera automática y con gran rapidez. Esto permite una reducción significativa del consumo de combustible y del nivel de emisiones de ruido.
El control remoto inalámbrico de todas las funciones es estándar. La seguridad funcional del control de la máquina obedece al Performance Level C (ISO 13849), lo que la hace muy estable y fiable. La máquina ofrece los modos de operación ROM*1 y SPM*2 conforme a lo dispuesto en la norma UNE-EN 16228. La perforadora está preequipada para la instalación de un dispositivo de protección de separación del KLEMM Bohrtechnik.

La perforadora está equipada con un dispositivo de cinemática optimizada con un gran rango de posibilidades de basculación y posicionamiento.

La cinemática le permite adoptar las posiciones siguientes:
- Perforar en perpendicular al mecanismo de traslación, hacia la izquierda y la derecha hasta alcanzar un ángulo de 90°
- Perforar en paralelo al mecanismo de traslación.
- Perforaciones verticales con función de basculación hacia ambos lados.
- Perforaciones horizontales en sentido de la marcha y perpendiculares al mecanismo de traslación hacia ambos lados.

Una de las características de la cinemática optimizada es la elevada capacidad de carga. Esta es el requisito fundamental para poder montar mástiles de perforación con sistemas de perforación pesados.

Drilling Rig

The drilling rig KR 806-5G is the largest unit within the KR 806-series. This rig is equipped with a Diesel engine rated at 180 kW power output and a tandem load sensing main hydraulic pump system. As KR 806-5GP version the drill rig is available with 245 kW engine. Both versions fulfill the latest EU and US emission standards.

The KR 806-5G is not only designed for high performance double head systems with hydraulic drifter but also has power reserves for the simultaneous use of other consumers such as flushing pumps.

The Energy-Efficiency-Package EEP includes a power and energy management system that automatically adjusts the engine speed to the respective load and operating condition. Fuel consumption and noise emissions are reduced considerably.

*As standard, all functions are controlled via the radio remote control. The functional safety of the machine controls complies with Performance Level C (ISO 13849), making its design extremely resistant to faults and fail-safe. The ROM*1 and SPM*2 modes are available in the machine in accordance with EN 16228. The drilling rig is pre-equipped for the installation of a separating protective device from KLEMM Bohrtechnik.*

The rig is equipped with an optimised kinematic mast-to-boom link which offers a large range of slewing and mast positioning possibilities.

The kinematics enables you to reach the following positions:
- *Drilling perpendicular left and right in front of the tracks with inclinations of up to 90°*
- *Drilling parallel to the tracks*
- *Vertical drilling with tilting functions to both sides*
- *Horizontal drilling in direction of travel and across the tracks to both sides*

One characteristic of the optimised kinematics is the greater load carrying capability. This increased carrying capability is the basis on which heavy drill masts and drilling systems can be mounted.

*1 Modo de operación limitado ROM // *restricted operating mode*
*2 Modo de operación de protección especial SPM // *special protective mode*

© KLEMM Bohrtechnik GmbH // 06/2022 // KR 806-5G / -5GP

01

02

04

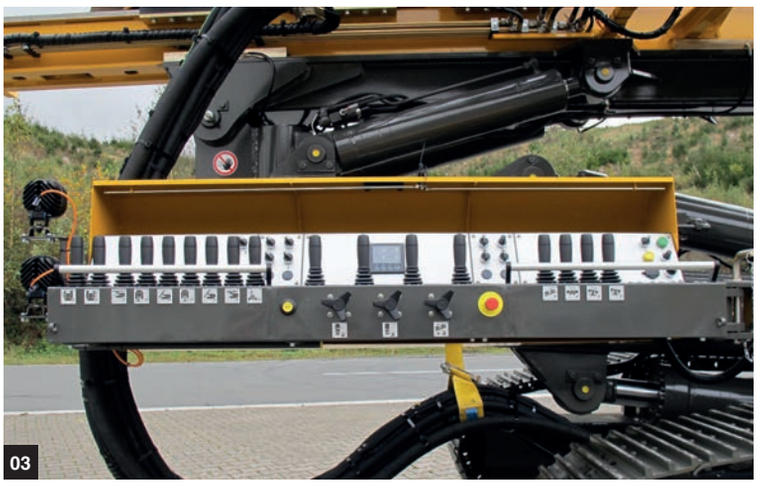

03

06

05

01 KR 806-5G

02 KR 806-5G con sistema de manipulación // *KR 806-5G with rod handling system*

03 Panel de control eléctrico // *electric control panel*

04 KR 806-5G

05 KR 806-5G parte delantera // *KR 806-5G boom*

06 Diverter y retenedor / desenroscador // *diverter and clamping and breaking device*

Posiciones de perforación

Posible moviemientos de la cinemática del mástil. Posibles discrepancias en caso de equipamiento especial o opcional.

Drilling Positions

Kinematically possible mast movements. Depending on different configuration deviations are possible.

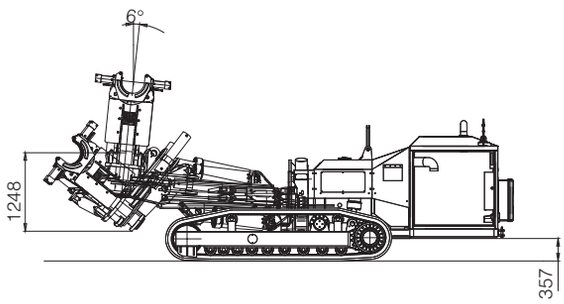

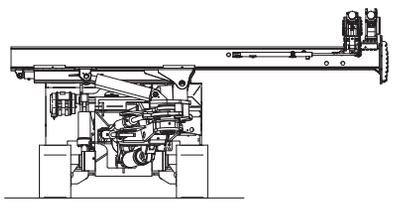

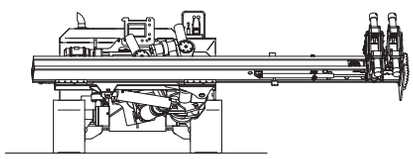

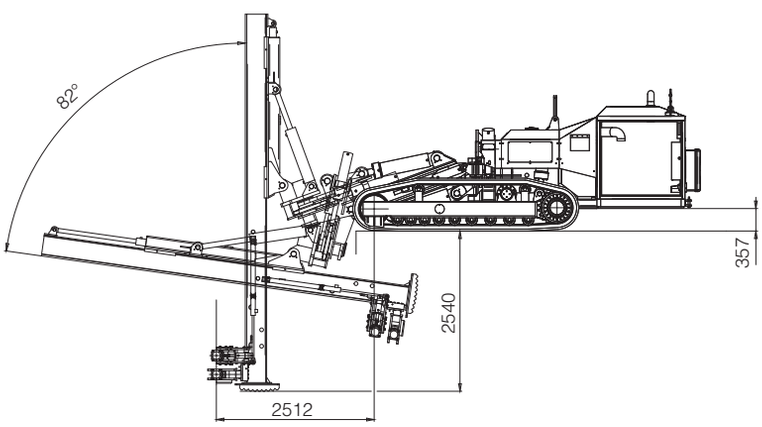

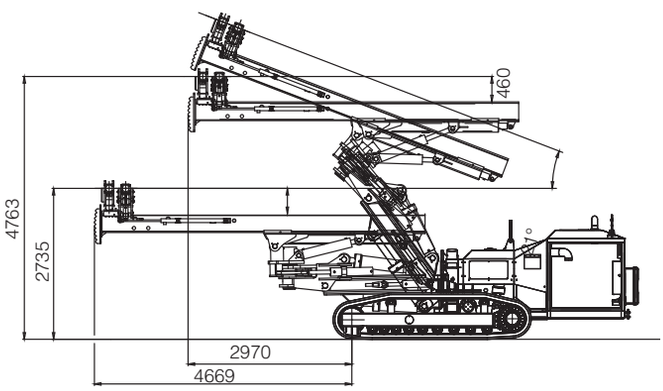

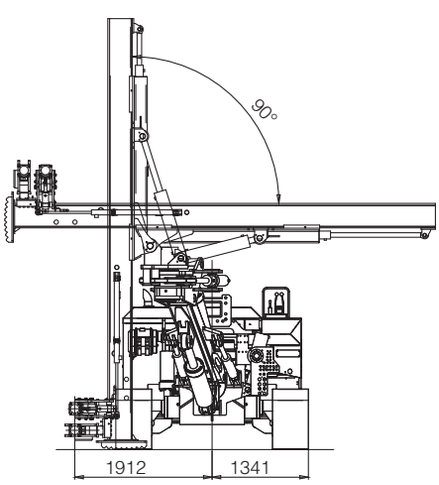

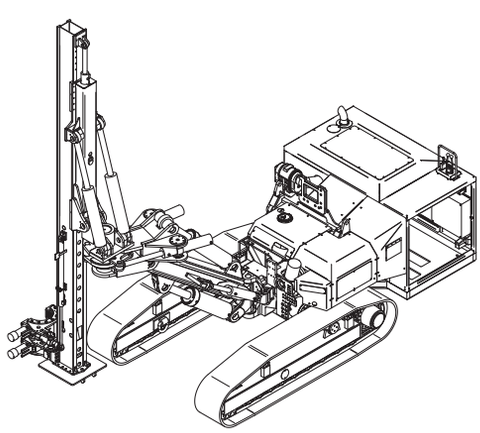

© KLEMM Bohrtechnik GmbH // 06/2022 // KR 806-5G / -5GP

Posiciones de perforación

Drilling Positions

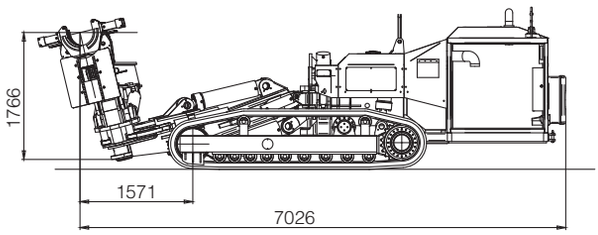

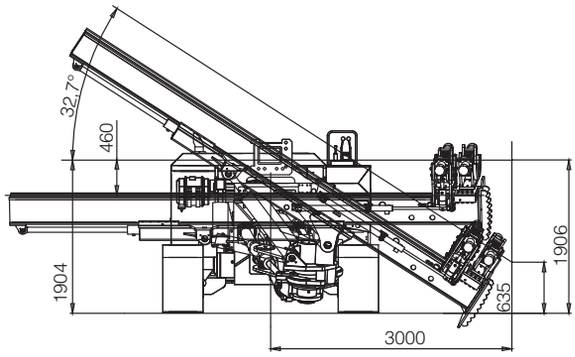

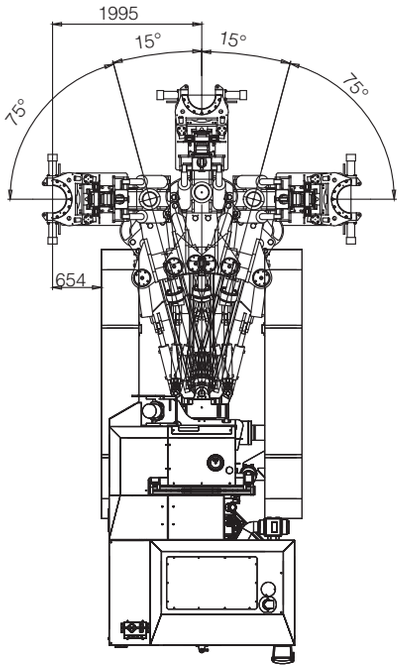

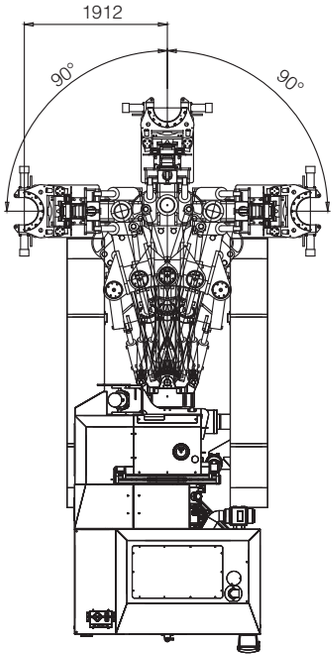

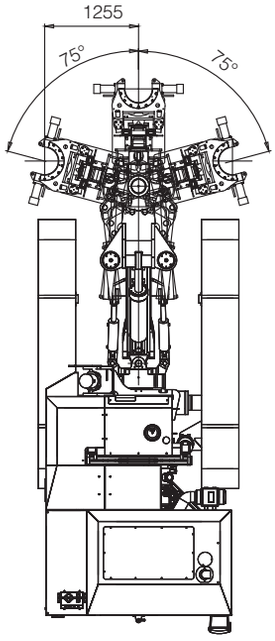

Dimensiones de transporte

Transportation Dimensions

Tipo *Type*	**KR 806-5G**
Longitud *Total Length*	9300 mm
Anchura *Total Width*	2700 mm
Altura *Total Height*	3000 mm
Peso *Total Weight*	19,7 t*

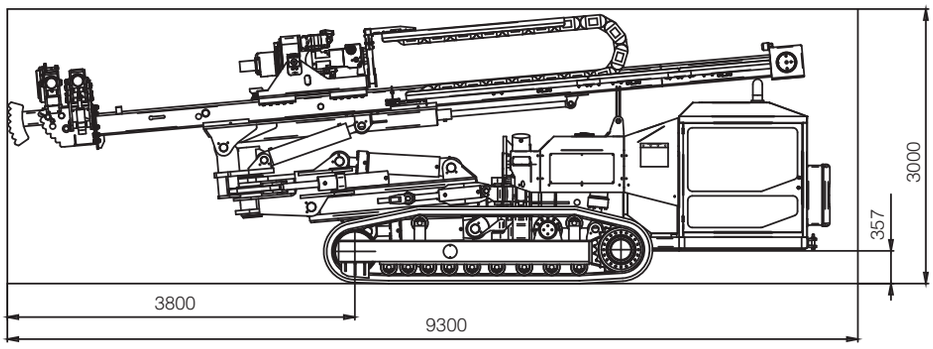

* Puede variar según el equipo y los accesorios del equipo //
may vary depending on drilling rig configuration and accessories

POWER OF KLEMM

Dimensiones

Dimensions

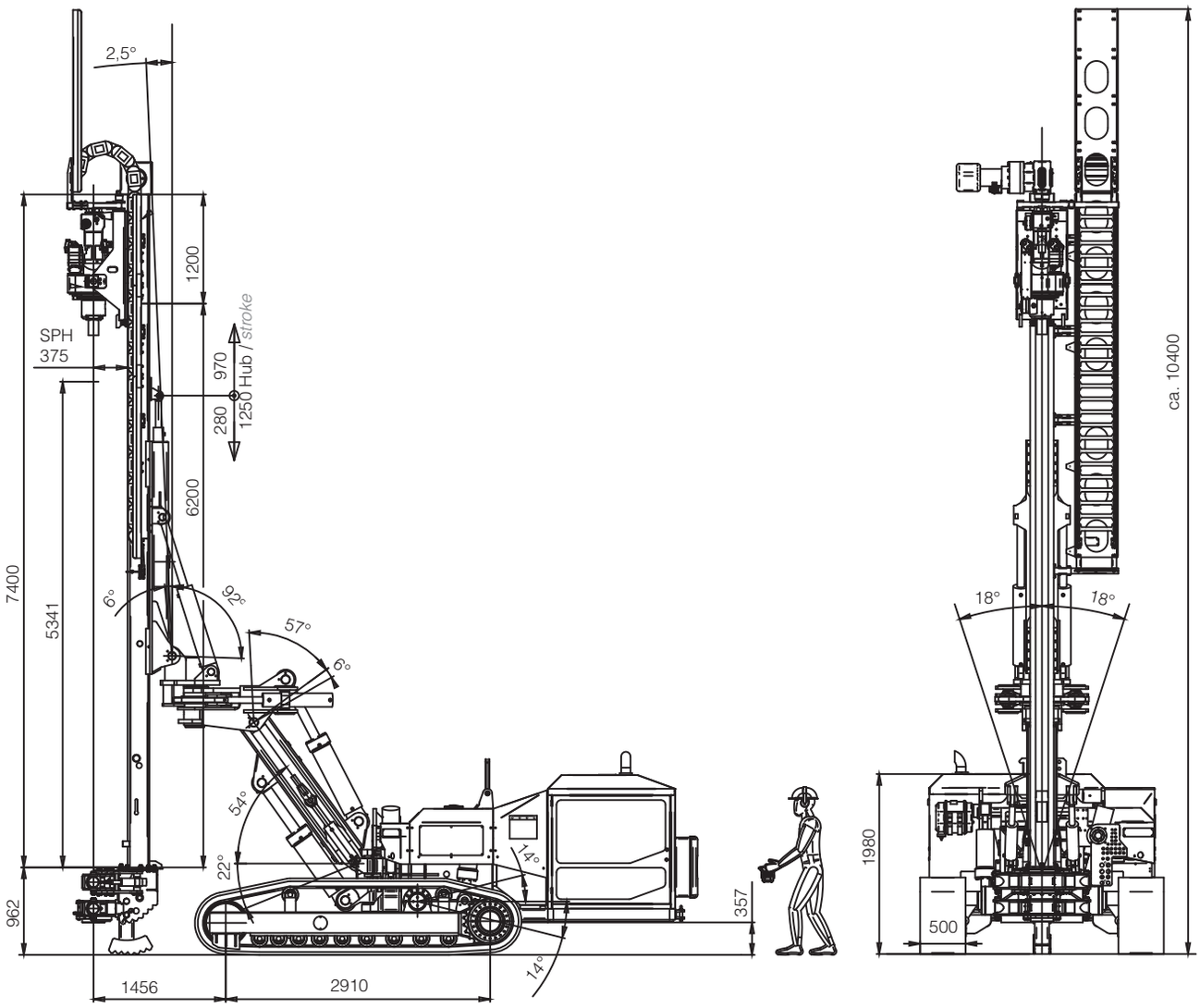

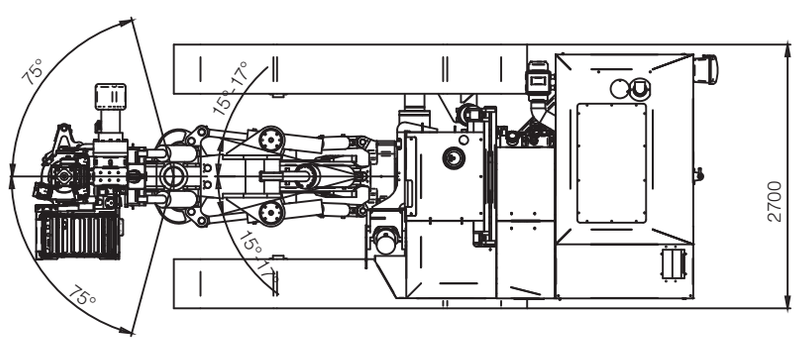

© KLEMM Bohrtechnik GmbH // 06/2022 // KR 806-5G / -5GP

Datos técnicos

Technical Data

			KR 806-5G		KR 806-5GP
Motortyp DEUTZ	***Engine Type DEUTZ***		**TCD 6.1 L6 4V**		**TCD 7.8 L6**
certificado de acuerdo	*certified*		EU Stage V, USA EPA TIER 4f		
Potencia	*Rated Output*	kW	180		245
Tratamiento posterior del escape	*Exhaust After Treatment*		DPF + SCR		
Capacidad depósito DEF	*DEF Tank Capacity*	l	32		50
Capacidad depósito diesel	*Fuel Tank Capacity*	l	420		
Sistema hidráulico	***Hydraulic System***		Energy-Efficient PowerECP		
1er circuito	*1st Circuit*	l/min	270 load sensing		
2do circuito	*2nd Circuit*	l/min	270 load sensing		
3er circuito	*3rd Circuit*	l/min	35 constant		60 load sensing
4to circuito	*4th Circuit*	l/min	20 constant		20 constant
5to circuito	*5th Circuit*	l/min	35 constant		30 constant
6to circuito (opcion)	*6th Circuit*	l/min	120 load sensing (optional)		120 load sensing
Presión sistema máx.	*Operating Pressure max.*	bar	350		
Capacidad depósito hidráulico	*Hydr. Oil Tank Capacity*	l	630		
Tren de traslación sobre orugas	***Crawler Base***		**B2**		
Fuerza de tracción max.	*Tractive Force max.*	kN	188		
Velocidad	*Crawler Speed*	km/h	2,0		
Placa de 3 bases	*3-rib Grouser Plates*	mm	500		
Presión sobre el suelo	*Ground Pressure*	kN/m²	68*		
Rango de oscilación	*Oscillating Range*		± 14°		
Mástil de perforación	***Drill Mast***	**Typ**	**202**	**203**	**303**
Longitud	*Frame Length*	mm	7400	7000 + 5300	7600 + 4500
Fuerza de avance / de retroceso	*Feed / Retraction Force*	kN	100 / 100	130 / 130	130 / 130
Velocidad de avance / de retroceso	*Feed / Retraction Rate*	m/min	12,0 / 24,0 **	9,5 / 19,0 **	8,5 / 17,0 **
Avance / retroceso rápido	*Fast Feed Rate*	m/min	28,0 / 56,0	22,0 / 44,0	21,0 / 42,0
Unidades de perforación	***Drill Heads***				
Martillos perforadores	*Rotary Heads*		KH 39*[1]		
Cabezas de rotación	*Hydraulic Drifters*		KD 3428R*[1]		
Unidades de perforación de doble cabeza de rotación	*Double Head Drilling Units*		KH 39 / KD 1215R*[1]; KH 39 / KH 25*[1]		
Ruido y vibración	***Noise and vibration***		**KR 806-5G**		**KR 806-5GP**
Nivel acústica L_{WAd}	*Sound Power Level L_{WAd}*	dB(A)	104		117
Vibratiónes de cuerpo entero $A(8)_{eff}$	*Full body vibration $A(8)_{eff}$*	m/s²	< 0,5		
Vibratiónes mano-braso $A(8)_{eff}$	*Hand-arm vibration $A(8)_{eff}$*	m/s²	< 2,5		

* Presión sobre el suelo con una distribución uniforme del peso de la máquina, teniendo en cuenta el peso total // *machine ground pressure with even weight distribution under consideration of total machine weight*

*[1] maximas unidades de perforación, dependiendo de la configuración del equipo // *max. possible drill heads, depending on drill rig configuration*

** Version KR 806-5G

Nos reservamos el derecho a realizar cambios técnicos sin previo aviso y que afectarán a la responsabilidad frente a dispositivos entregados con anterioridad. Los dispositivos representados pueden llevar equipamientos especiales. Pueden haber errores y fallos de impresión.

Technical specifications are subject to modifications without prior notice and incurring responsibility for machines previously delivered. The shown machines may have optional equipment. Errors and misprints reserved.

KLEMM Bohrtechnik GmbH
Wintersohler Str. 5
57489 Drolshagen Germany
Phone: +49 2761 705-0
Fax: +49 2761 705-50
E-Mail: info@klemm.de

www.klemm.de

KLEMM Bohrtechnik

LLOYD'S REGISTER · LRQA ISO 9001 — UKAS MANAGEMENT SYSTEMS 001

BAUER Group

Junio 2022 // *June 2022*